М1:25

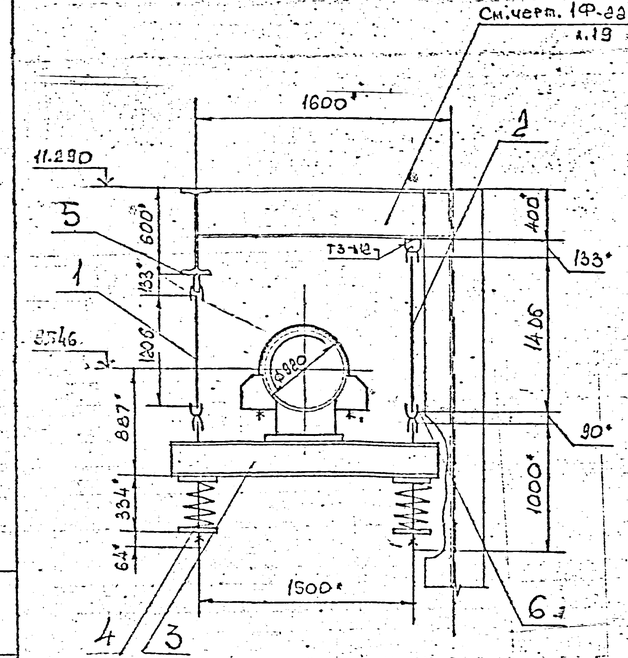

Поз.	Обозначение	Наименование	Кол.	Материал	Масса, кг ед.	Масса, кг общ.	Примечание
1	ГОСТ 2530-71	Круг 35В l=1205	1	20 ГОСТ 1050-74	9,82	9,82	
2	ГОСТ 2530-71	Круг 36В l=1406	1	20 ГОСТ 1050-74	11,42	11,42	
3	БК-530388 СБ	Блок хомутовый	1	Сборный	267	267	
4	12 ОСТ 108.275.60-80	Блок пружинный опорный	2	Сборный	83	166	
5	05 ОСТ 108.367-37-80	Проушина	2	ВСт3сп5 ГОСТ 14637-78	1,82	3,64	
6	08 ОСТ 108.643.01-80	Ушко	4	20 ГОСТ 1050-74	2,8	11,2	

Итого: 474 кг

1. Размеры для справок.
2. Сварку выполнить по ГОСТ 5264-80.
3. Наплавленный металл: Масса 5,0 кг

Разраб.	Мешкова		05.86	Привязан 110099 0431027 00005 010 ТМ 00 042161 л. 5.13
Пров.	Сконечная		05.86	АТОМТЕПЛОЭЛЕКТРОПРОЕКТ Уральское отделение
Рук. гр.	Пяткова		05.86	

Инв. N

Сургутская ГРЭС-2 Блок 5

110099 0431027 00003 010
ТМ 00 ~~023346~~

Сургутская ГРЭС-2 Блок 3

Разраб.	[illegible]		05.86	Главный корпус
Пров.	[illegible]		05.86	
Рук. гр.	[illegible]		05.86	Трубопровод горячего промперегрева
Н. контр.	[illegible]		05.86	Подвеска пружинная 14

Стадия	Лист	Листов
Р	5.13	

АТОМТЕПЛОЭЛЕКТРОПРОЕКТ Уральское отделение

Копировал

Инв. N подл. | Подп. и дата | Взам. инв. N